ПАСПОРТ ВИДЕОКАМЕР СЕРИИ CN9-CH2

www.digivi-cctv.ru

CN9-CH2-B4/6/8/12IR

CN9-CH2-VFA12IR

УСЛОВИЯ БЕЗОПАСНОЙ ЭКСПЛУАТАЦИИ

ВНИМАНИЕ!
ПЕРЕД ТЕМ КАК НАЧАТЬ ИСПОЛЬЗОВАТЬ УСТРОЙСТВО, ВНИМАТЕЛЬНО ПРОЧИТАЙТЕ ДАННЫЙ ДОКУМЕНТ

	ОПАСНОСТЬ ПОРАЖЕНИЯ ЭЛЕКТРИЧЕСКИМ ТОКОМ Предупреждение о наличии внутри корпуса изделия неизолированных электрических цепей, которые могут представлять опасность для человека.
	ВНИМАНИЕ! Ремонт и техническое обслуживание изделия должно осуществляться только квалифицированным техническим персоналом.

- Не подвергайте устройство ударам и сильным вибрациям.
- Не используйте источники питания, которые по характеристикам отличаются от требуемого.
- Не перегружайте электрические сети потребителями, так как это может привести к возгоранию и поражению электрическим током.
- Установка данного устройства должна соответствовать всем требованиям безопасности.
- Не используйте дополнительное оборудование, которое не совместимо и не рекомендовано производителем.
- Прокладывайте кабеля таким образом, чтобы они были защищены от всевозможных повреждений.
- Технические характеристики и дизайн продукта могут быть изменены без предварительного уведомления.

УЛИЧНАЯ ЦВЕТНАЯ ВЛАГОЗАЩИЩЁННАЯ ИК-ВИДЕОКАМЕРА ДЕНЬ/НОЧЬ С 2DNR, Smart-IR (WDR)

ПАСПОРТ ВИДЕОКАМЕР СЕРИИ CN9-CH2

СВЕДЕНИЯ О ПРОИЗВОДИТЕЛЕ И СЕРТИФИКАЦИИ

Производитель: SOLARTECH TRADING LIMITED Адрес:NAE-DONG, OJEONG-KU, BUCHEON-CITY, KYUNGKI-DO, Корея
Срок гарантии: 12 месяцев от даты производства, указанной на этикетке видеокамеры.
Сертификация: Запросите копию сертификата соответствия у Вашего дилера.

ТЕХНИЧЕСКИЕ ХАРАКТЕРИСТИКИ

МОДЕЛЬ		CN9-CH2-				
		B4IR	B6IR	B8IR	B12IR	VFA12IR
Матрица	Тип	1/3" SONY SUPER HAD II CCD				
	Эффективные пиксели	752(Г)*582(В)				
	Система сканирования	Чересстрочная развёртка 2:1				
	Разрешение по горизонтали	620 ТВЛ				
	Мин. чувствительность	0.000006 люкс				
	Электронный затвор	Авто/Ручной (1/50, 1/60 ~ 1/100,000 сек)				
Сигнал	Синхронизация	Внутренняя				
	Отношение сигнал/шум	≥52 Дб				
	Видеовыход	1.0 В, композитный, 75 Ом				
	Гамма характеристика	r = 0.45				
Объектив	Тип	Фиксированный				Вариофокальный
	Фокусное расстояние	4 мм	6 мм	8 мм	12 мм	2.8 - 12 мм
	Регулировка диафрагмы	Нет				АРД
ИК-подсветка	Количество ИК-диодов	35				42
	Дальность	30 - 50 м				
	Длина волны	850 нм				
Цифровые функции (NextChip)	OSD меню	Нет				Есть
	Баланс белого	Авто (AWB)				ATW/AWC/Ручной/В помещении/На улице
	Компенсация засветки	Авто (BLC)				BLC/HLC/Выкл.
	АРУ	Авто (AGC)				Выкл./Низк./Средн./Высок.
	Параметры изображения	Нет				Яркость/Контраст/Чёткость/Гамма
	Функция день/ночь	Авто				Цвет/ЧБ/Авто/EXT
	Увеличение диапазона	Нет				Вкл./Выкл. (D-WDR)
	Фильтр шумоподавления	Авто (2DNR)				Вкл./Выкл. (2DNR)
	Интеллектуальная ИК-подсветка	Авто (Smart-IR)				Вкл./Выкл. (Smart-IR)
	Детектор движения	Нет				Вкл./Выкл. (4 зоны)
	Маскирование	Нет				Вкл./Выкл. (8 зон)
	Парковочные линии	Нет				Вкл./Выкл.
	Коррекция пикселей	Нет				Авто (64 точки) (DPC)
Эксплуатация и хранение	Напряжение питания	DC 12 В				
	Потребляемый ток	600 мА				700 мА
	Класс защиты	IP-67				
	Температура эксплуатации	-45 ~ +50 °C				
	Температура хранения	-20 ~ +60 °C				
	Максимальная влажность	95%				
	Масса	700 г				1000 г
	Габаритные размеры	73 x 64 x100 мм				90 x 79 x 140 мм

DiGiVi

УЛИЧНАЯ ЦВЕТНАЯ ВЛАГОЗАЩИЩЁННАЯ ИК-ВИДЕОКАМЕРА ДЕНЬ/НОЧЬ С 2DNR, Smart-IR (WDR)

ПАСПОРТ ВИДЕОКАМЕР СЕРИИ CN9-CH2

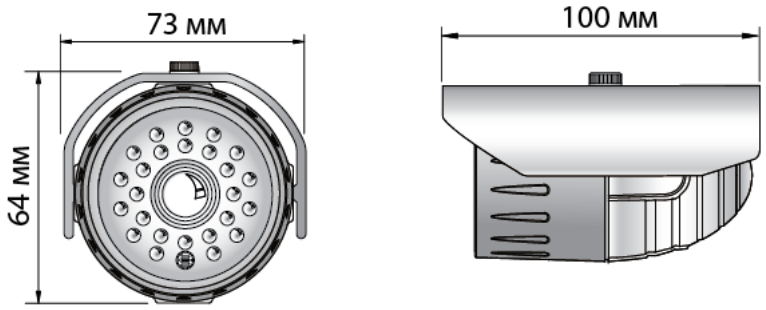

CN9-CH2-B4/6/8/12IR

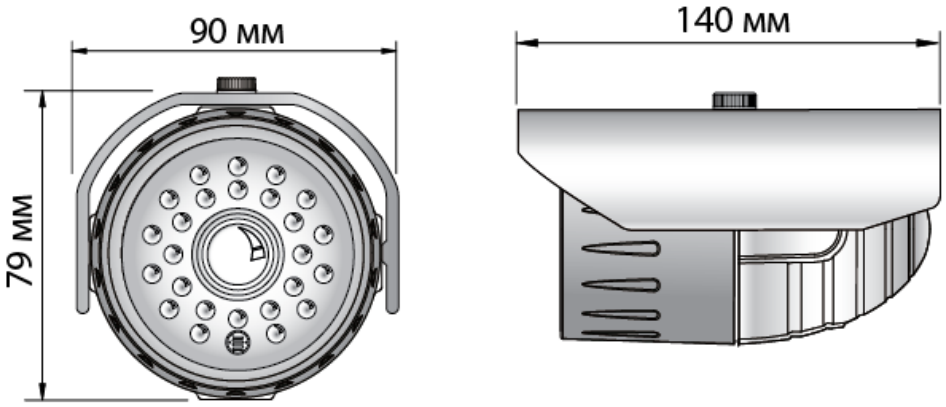

CN9-CH2-VFA12IR

ПОДКЛЮЧЕНИЕ И УСТАНОВКА

1. Разберите камеру, подсоедините видеокабель и кабель питания.
2. Настройте параметры видео в OSD-меню с помощью джойстика расположенного внутри камеры (для CN9-CH2-VFA12IR).
3. Соберите и установите камеру в нужном месте.
4. Отрегулируйте положение видеокамеры и зафиксируйте его.

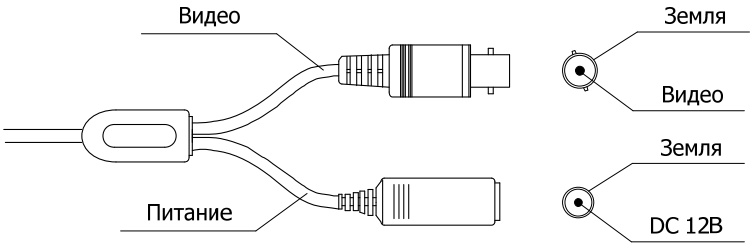

DiGiVi

УЛИЧНАЯ ЦВЕТНАЯ ВЛАГОЗАЩИЩЁННАЯ ИК-ВИДЕОКАМЕРА ДЕНЬ/НОЧЬ С 2DNR, Smart-IR (WDR)

ПАСПОРТ ВИДЕОКАМЕР СЕРИИ CN9-CH2

НАСТРОЙКА ПАРАМЕТРОВ ВИДЕОКАМЕРЫ

ПАРАМЕТРЫ МЕНЮ	
LENS	Настройка объектива (АРД)
SHUTTER	Режим электронного затвора
FLK	Функция подавления мерцаний
WHITE BALANCE	Баланс белого
ATW	Автослежение за балансом белого
AWC	Авторегулировка баланса белого
AWB	Автоматический баланс белого
BACK LIGHT	Компенсация засветки
HLC (HSBLC)	Компенсация засветки высокой интенсивности
BLC	Компенсация встречной засветки
SENS-UP	Накопление заряда
DAY&NIGHT	Функция день/ночь
AGC	Автоматическая регулировка усиления
2/3DNR	Фильтр шумоподавления
D-WDR	Увеличение динамического диапазона
DPC	Коррекция пикселей
CAM TITLE	Имя видеокамеры
LANGUAGE	Выбор языка меню
FONT COLOR	Цвет меню
MOTION	Детектор движения
PRIVICY	Приватные зоны (маскирование)
PARK. LINE	Настройка парковочных линий
MIRROR	Зеркальное отображение
DISPLAY	Подстройка под монитор
NEG. IMAGE	Негатив
CAM TITLE	Имя видеокамеры
SYNC	Синхронизация
SHARPNESS	Чёткость
CONTRAST	Контраст
BRIGHTNESS	Яркость

Тест видео

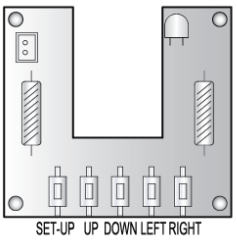

ЗНАЧЕНИЯ ПАРАМЕТРОВ	
AUTO	Автоматически
ON	Включить
OFF	Выключить
AREA	Зона
LOW	Низкий
MIDDLE	Средний
HIGH	Высокий
RETURN	Назад (Возврат)
EXIT	Выход
RESET	Сброс на заводские настройки
LEFT/RIGHT	Влево/Вправо
TOP/BOTTOM	Вверх/Вниз
MANUAL	Ручная настройка
LEVEL (GAIN)	Уровень
HEIGHT	Высота
WIDTH	Ширина
DELAY	Задержка
COLOR	Цвет
B/W	Чёрно-белый

КОМПЛЕКТ ПОСТАВКИ

1. Видеокамера – 1 шт.
2. Руководство по эксплуатации – 1 шт.
3. Кронштейн – 1 шт.
4. Саморез – 3 шт.