ПАСПОРТ ВИДЕОКАМЕРЫ CQ2-CH2-B3.6 DNR

www.digivi-cctv.ru

УСЛОВИЯ БЕЗОПАСНОЙ ЭКСПЛУАТАЦИИ

ВНИМАНИЕ!
ПЕРЕД ТЕМ КАК НАЧАТЬ ИСПОЛЬЗОВАТЬ УСТРОЙСТВО, ВНИМАТЕЛЬНО ПРОЧИТАЙТЕ ДАННЫЙ ДОКУМЕНТ

	ОПАСНОСТЬ ПОРАЖЕНИЯ ЭЛЕКТРИЧЕСКИМ ТОКОМ Предупреждение о наличии внутри корпуса изделия неизолированных электрических цепей, которые могут представлять опасность для человека.
	ВНИМАНИЕ! Ремонт и техническое обслуживание изделия должно осуществляться только квалифицированным техническим персоналом.

- Не подвергайте устройство ударам и сильным вибрациям.
- Не используйте источники питания, которые по характеристикам отличаются от требуемого.
- Не перегружайте электрические сети потребителями, так как это может привести к возгоранию и поражению электрическим током.
- Установка данного устройства должна соответствовать всем требованиям безопасности.
- Не используйте дополнительное оборудование, которое не совместимо и не рекомендовано производителем.
- Прокладывайте кабеля таким образом, чтобы они были защищены от всевозможных повреждений.
- Технические характеристики и дизайн продукта могут быть изменены без предварительного уведомления.

МИНИАТЮРНАЯ КУБИЧЕСКАЯ ЦВЕТНАЯ ВИДЕОКАМЕРА ДЕНЬ/НОЧЬ С DNR И WDR

ПАСПОРТ ВИДЕОКАМЕРЫ CQ2-CH2-B3.6 DNR

СВЕДЕНИЯ О ПРОИЗВОДИТЕЛЕ И СЕРТИФИКАЦИИ

Производитель: SOLARTECH TRADING LIMITED Адрес:NAE-DONG, OJEONG-KU, BUCHEON-CITY, KYUNGKI-DO, Корея
Срок гарантии: 12 месяцев от даты производства, указанной на этикетке видеокамеры.
Сертификация: Запросите копию сертификата соответствия у Вашего дилера.

ТЕХНИЧЕСКИЕ ХАРАКТЕРИСТИКИ

	МОДЕЛЬ	CQ2-CH2-B3.6 DNR
Матрица	Тип	1/3" SONY SUPER HAD CCD
	Эффективные пиксели	752(Г)*582(В)
	Система сканирования	Чересстрочная развёртка 2:1
	Разрешение по горизонтали	600 ТВЛ
	Мин. чувствительность	0.00001 люкс (Sens-up x 256)
	Электронный затвор	X2-x256/Ручной(1/50 ~ 1/100,000 сек)/Авто/FLK
Сигнал	Синхронизация	Внутренняя
	Отношение сигнал/шум	≥52 Дб
	Видеовыход	1.0 В, композитный, 75 Ом
	Гамма характеристика	r = 0.45
Объектив	Тип	Фиксированный
	Фокусное расстояние	3.6 мм
	Регулировка диафрагмы	Нет
Цифровые функции	OSD меню	Есть
	Баланс белого	ATW/AWB/AWC/Ручной/В помещении/На улице
	Компенсация засветки	BLC/HSBLC/Выкл.
	АРУ	Выкл./Низк./Средн./Высок.
	Параметры изображения	Яркость/Контраст/Чёткость/Гамма
	Функция день/ночь	Цвет/ЧБ/Авто/EXT
	Накопление заряда	Sens-up (x2-x256)
	Увеличение диапазона	Выкл./В помещении/На улице (D-WDR)
	Фильтр шумоподавления	Вкл./Выкл. (3DNR)
	Детектор движения	Вкл./Выкл. (4 зоны)
	Маскирование	Вкл./Выкл. (8 зон)
	Цифровой зум	Вкл./Выкл. (x32)
	Стоп-кадр	Вкл./Выкл.
	Зеркальное отображение	Выкл./Зеркально/Вертикально/Поворот
	Подстройка под монитор	ЖК/ЭЛТ/Ручная
	Негатив	Вкл./Выкл.
Эксплуатация и хранение	Напряжение питания	DC 12 В
	Потребляемый ток	120 мА
	Температура эксплуатации	-10 ~ +50 °C
	Температура хранения	-20 ~ +60 °C
	Максимальная влажность	95%
	Масса	60 г
	Габаритные размеры	34(Ш)x34(В)x30(Д)

DiGiVi

МИНИАТЮРНАЯ КУБИЧЕСКАЯ ЦВЕТНАЯ ВИДЕОКАМЕРА ДЕНЬ/НОЧЬ С DNR И WDR

ПАСПОРТ ВИДЕОКАМЕРЫ CQ2-CH2-B3.6 DNR

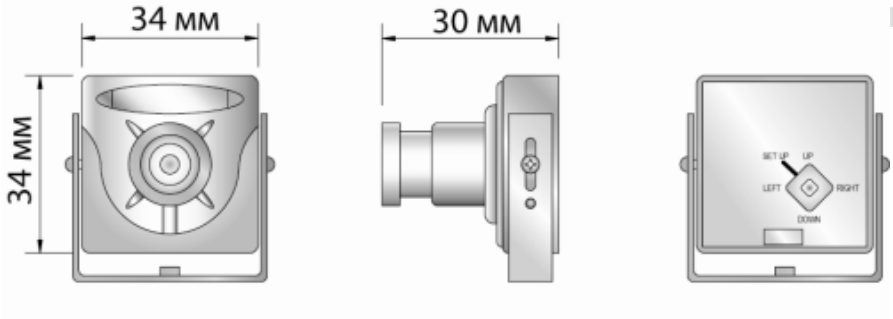

ПОДКЛЮЧЕНИЕ И УСТАНОВКА

1. Подсоедините видеокабель и кабель питания.
2. Настройте параметры видео в OSD-меню с помощью джойстика расположенного на торце.
3. Установите камеру в нужном месте.
4. Отрегулируйте положение видеокамеры и зафиксируйте его.

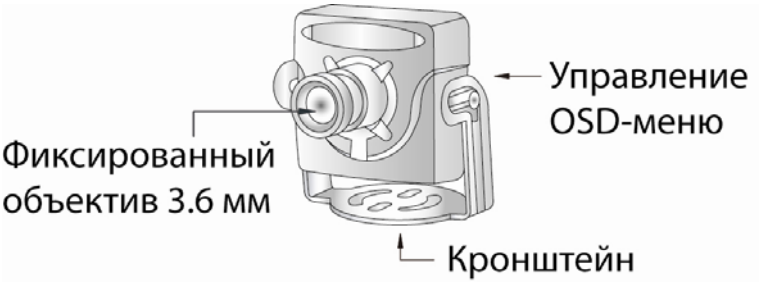

НАСТРОЙКА ПАРАМЕТРОВ ВИДЕОКАМЕРЫ

ПАРАМЕТРЫ МЕНЮ	
LENS	Настройка объектива (АРД)
SHUTTER	Режим электронного затвора
FLK	Функция подавления мерцаний
WHITE BALANCE	Баланс белого
ATW	Автослежение за балансом белого
AWC	Авторегулировка баланса белого
AWB	Автоматический баланс белого
BACK LIGHT	Компенсация засветки
HLC (HSBLC)	Компенсация засветки высокой интенсивности
BLC	Компенсация встречной засветки
SENS-UP	Накопление зарядов
DAY&NIGHT	Функция день/ночь
AGC	Автоматическая регулировка усиления
2/3DNR	Фильтр шумоподавления
D-WDR (SSDR)	Увеличение динамического диапазона
DPC	Контроль белых точек
CAM TITLE	Имя видеокамеры
LANGUAGE	Выбор языка меню
FONT COLOR	Цвет меню
MOTION	Детектор движения
PRIVICY	Приватные зоны (маскирование)
PARK. LINE	Настройка парковочных линий
MIRROR	Зеркальное отображение
DISPLAY	Подстройка под монитор
NEG. IMAGE	Негатив
CAM TITLE	Имя видеокамеры
SYNC	Синхронизация
SHARPNESS	Чёткость
CONTRAST	Контраст
BRIGHTNESS	Яркость

ЗНАЧЕНИЯ ПАРАМЕТРОВ	
AUTO	Автоматически
ON	Включить
OFF	Выключить
AREA	Зона
LOW	Низкий
MIDDLE	Средний
HIGH	Высокий
RETURN	Назад (Возврат)
EXIT	Выход
RESET	Сброс на заводские настройки
LEFT/RIGHT	Влево/Вправо
TOP/BOTTOM	Вверх/Вниз
MANUAL	Ручная настройка
LEVEL (GAIN)	Уровень
HEIGHT	Высота
WIDTH	Ширина
DELAY	Задержка
COLOR	Цвет
B/W	Чёрно-белый

DiGiVi

МИНИАТЮРНАЯ КУБИЧЕСКАЯ ЦВЕТНАЯ ВИДЕОКАМЕРА ДЕНЬ/НОЧЬ С DNR И WDR

ПАСПОРТ ВИДЕОКАМЕРЫ CQ2-CH2-B3.6 DNR

DiGiVi

МИНИАТЮРНАЯ КУБИЧЕСКАЯ ЦВЕТНАЯ ВИДЕОКАМЕРА ДЕНЬ/НОЧЬ С DNR И WDR